Nové energetické a klimatické riešenie,
ktoré ponechá priestor tvorivosti.

VIESSMANN **INVISIBLE**

# Priestor

pre tvorivosť – s novým energetickým a klimatickým riešením Viessmann Invisible

## Vzácny priestor

Ceny nehnuteľnosti stále stúpajú. Každý meter štvorcový obytného priestoru je preto čoraz vzácnejší. Nové energetické a klimatické riešenie Viessmann Invisible vám prináša prevratnú možnosť, ako optimálne využiť cenný priestor, otvoriť aj obmedzený priestor novým prístupom a dizajnom podľa vášho uváženia.

## Nový priestor

Najnovšia generácia tepelného čerpadla, vetracieho systému, zásobníka teplej vody a kompletné príslušenstvo: Viessmann Invisible spája všetky komponenty do jedného kompaktného systému, čím otvoril cestu pre nový koncept priestoru.

## O 1/3 viac úžitkového priestoru

Vykurovanie, chladenie a vetranie s úzkym modulárnym riešením všetko v jednom: malá hĺbka a sloboda pri projektovaní využitia pôdorysu vám dajú o tretinu viac úžitkového miesta v technických miestnostiach s plochou 11 m². Viac sa dočítate na stranách 14 a 15.

## Neviditeľná technológia

Mimoriadne diskrétna účinnosť. Pod povrchom projektovaným podľa želaní fungujú všetky komponenty Viessmann Invisible v dokonalej harmónii, potichu a ukryté pred zrakom užívateľov.

# Neviditeľný

Všetky technológie ostanú ukryté pred zrakom užívateľov pod povrchom, pričom si uchováte flexibilnosť projektovaného riešenia.

## Široká škála možného využitia

Využite inovatívne riešenie všetko v jednom od spoločnosti Viessmann pre samostatne stojace domy s rozlohou do 200 m²: Štandardizované a prednastavené komponenty predurčili Viessmann Invisible na rozmanité použitie, vďaka čomu máte voľnejšiu ruku, čo sa týka dizajnu.

## Úzka konštrukcia

Pri hĺbke iba 275 mm je verzia montovaná na stenu neskutočne priestorovo úsporná. Rôzne spôsoby usporiadania – v rohoch, vedľa seba alebo rovnobežné usporiadanie vám umožnia plynulo zakomponovať technológiu do pôdorysu, ktorý máte k dispozícii.

## Harmonické povrchy

Do dizajnu miestnosti harmonicky zakomponujte rám a konštrukciu. Základný modelový rad Basic Line ponúkame s vysokokvalitným povrchovým spracovaním Vitopearlwhite. Produkty Manufacture Line sú dostupné s povrchovou úpravou podľa priania zákazníka, vďaka čomu máte na výber z povrchových materiálov dodávaných treťou stranou podľa svojich predstáv.

## Udržateľná nezávislosť

Viessmann Invisible, vám nielenže uvoľní projektovaný priestor. Pri dodaní s fotovoltickým systémom navyše znižuje závislosť vlastníkov a obyvateľov budovy od verejných energetických sietí a kolísania cien energií.

# Rohové usporiadanie

## Rozšírený priestor pre tvorivosť, svetlo a pohodlné bývanie

S rohovým usporiadaním vnesiete do pôdorysu miestnosti mimoriadne flexibilného ducha, ušetríte priestor, vytvoríte veľkorysé plochy pre vstavaný nábytok, rozsiahlejšiu plochu pre okná a využijete aj malé alebo pôdorysne nešikovné miestnosti. Tým zároveň získate viac možností, ako optimálne umiestniť vetrací modul. V ideálnych prípadoch odporúčame umiestnenie na vonkajšom múre.

# Usporiadanie vedľa seba

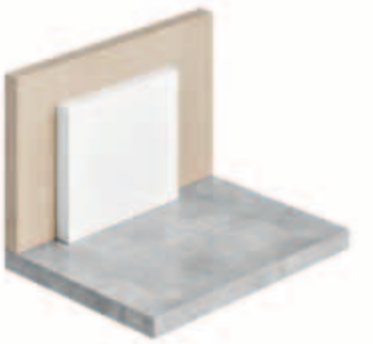

## Zosúladenie elegancie s harmóniou

Súbežné usporiadanie je vhodným riešením pri predĺžených stenách, výklenkoch alebo chodbách. Od zásobníka na vodu skrytého v múre alebo cielene vysunutého do priestoru v rámci dizajnového riešenia – rozhodnutie je na vás. Je nutné dodržať potrebné odstupy pred a vedľa modulov vzhľadom na údržbu a inštaláciu.

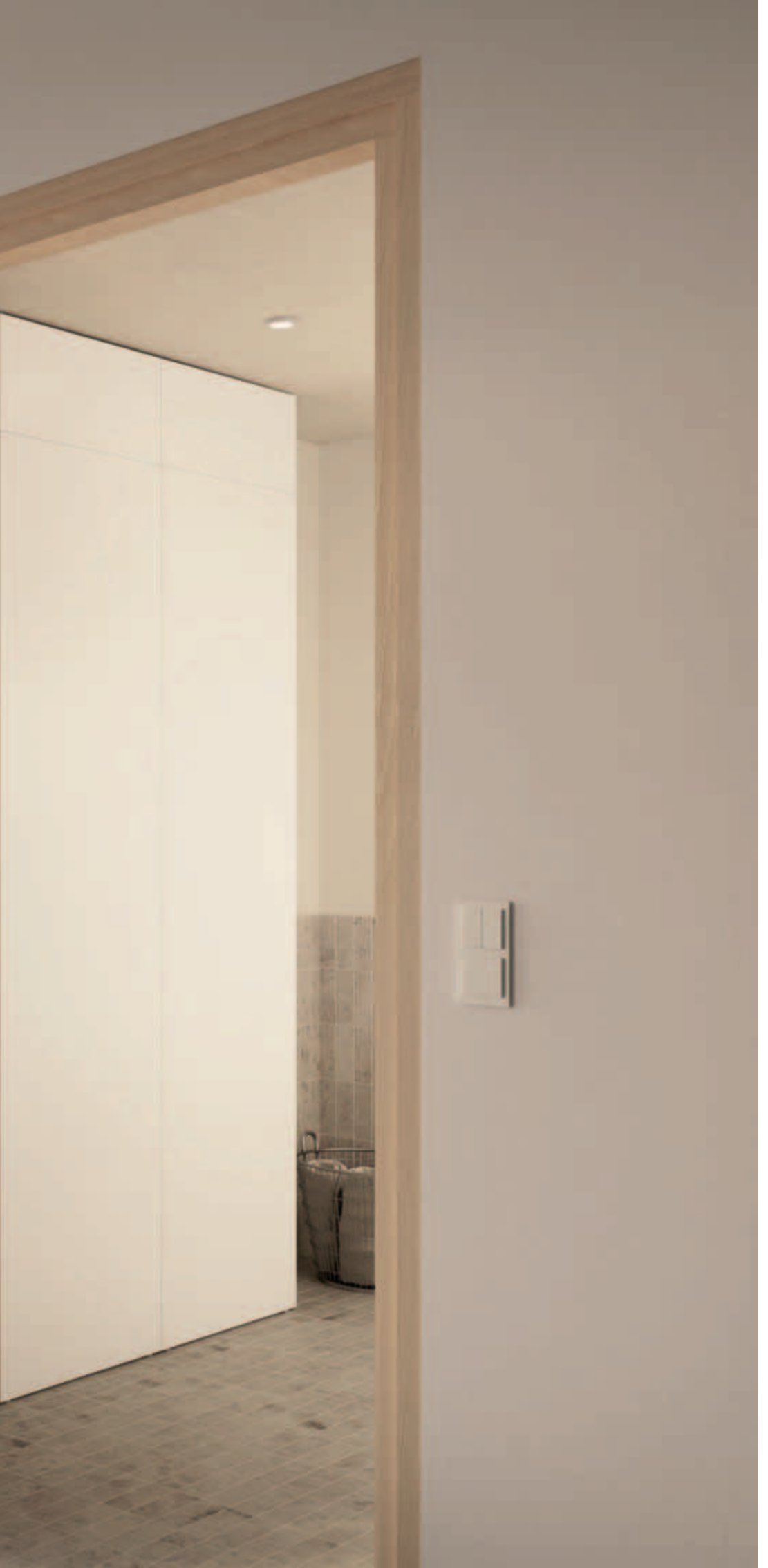

# Rovnobežné usporiadanie

## Šikovne krytý z troch strán

Na nevyužitom konci steny, pri osamotených stenách a v samostatných miestnostiach sa ukážu silné stránky rovnobežného usporiadania. Podobne ako rohové usporiadanie, aj toto riešenie je vhodné na optimálne využitie podlahových plôch a na uvoľnenie miesta. Je hrúbka a nosnosť steny dostatočná? V tom prípade už nič nebráni plánovaniu.

VIESSMANN

# V exteriéri

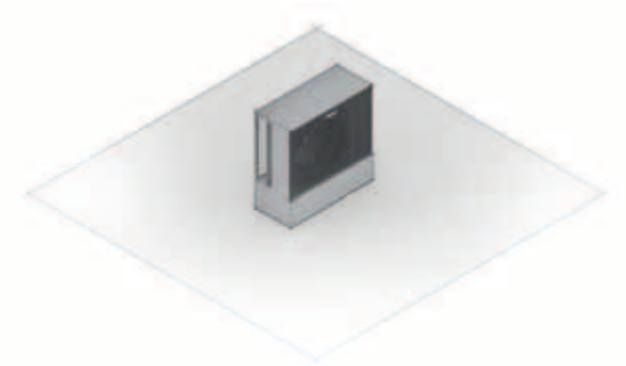

## Neuveriteľne účinná a štýlová: Viessmann jednotka v exteriéri

Vysokú mieru slobody pri projektovaní interiérov neúnavne sledujeme aj v exteriéri. Vonkajšia jednotka tepelného čerpadla svojimi jasnými líniami a príťažlivým dizajnom opticky zapadne do akéhokoľvek prostredia. Patrí medzi najtichšie jednotky svojho druhu, preto s jej montážou dokonca netreba váhať ani v husto zastavaných oblastiach.

**4 m²** voľného priestoru

**10 m²** voľné

# Priestorová výhoda

## Až o 1/3 viac úžitkového priestoru: Technické miestnosti budúcnosti

Ako vidíme na obrázku v technickej miestnosti s osamotene stojacimi prvkami a prípojkami ostáva na úžitkovú plochu iba málo priestoru. Poslúži asi len na umiestnenie práčky a sušičky. Energetické a klimatické riešenie Viessmann Invisible funguje presne naopak – vytvára viac priestoru pre významne rozsiahlejší úžitkový priestor a dve rady kuchynských skriniek so zabudovanými kuchynskými spotrebičmi a pre prirodzené svetlo a príťažlivú povrchovú úpravu. Rozvody vzduchu a potrubia schováme v stropných podhľadoch.

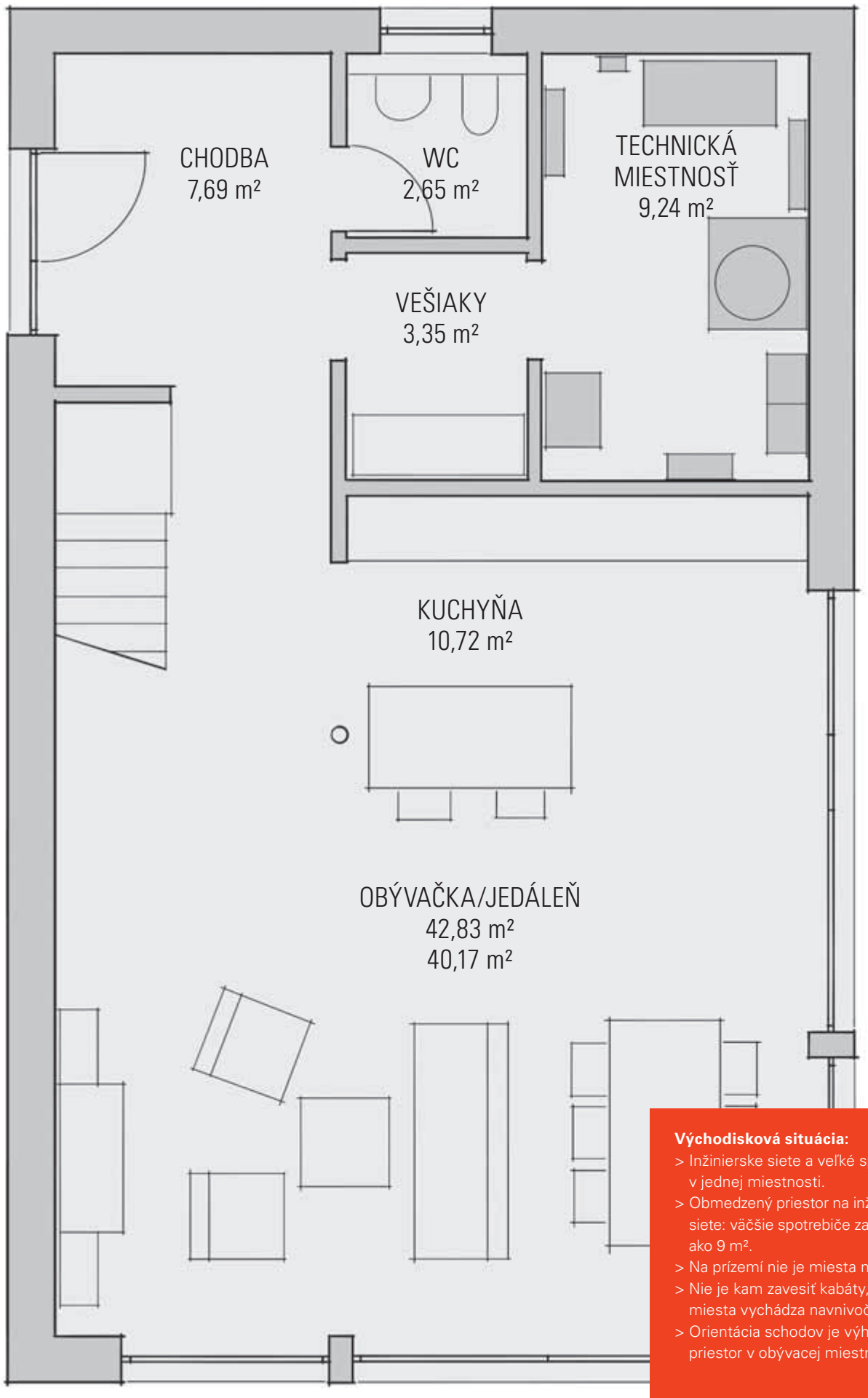


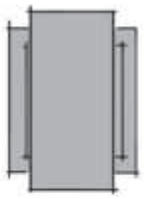

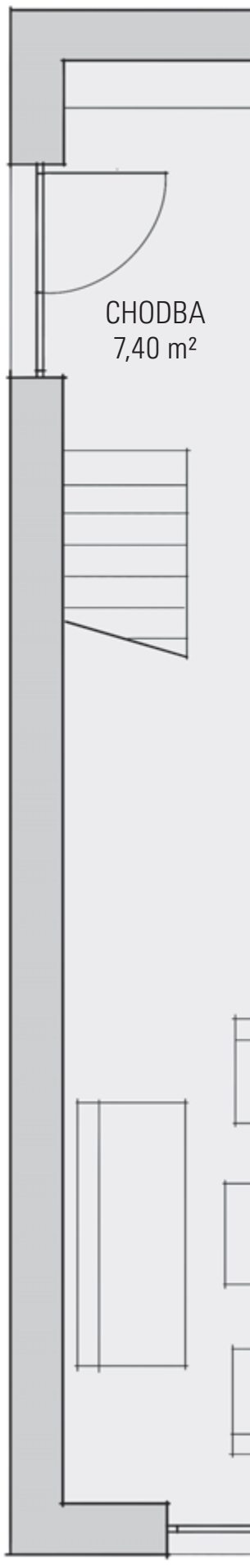


**Východisková situácia:**

> Inžinierske siete a veľké spotrebiče v jednej miestnosti.
> Obmedzený priestor na inžinierske siete: väčšie spotrebiče zaberajú viac ako 9 m².
> Na prízemí nie je miesta nazvyš.
> Nie je kam zavesiť kabáty, pričom veľa miesta vychádza navnivoč.
> Orientácia schodov je výhodou pre priestor v obývacej miestnosti.

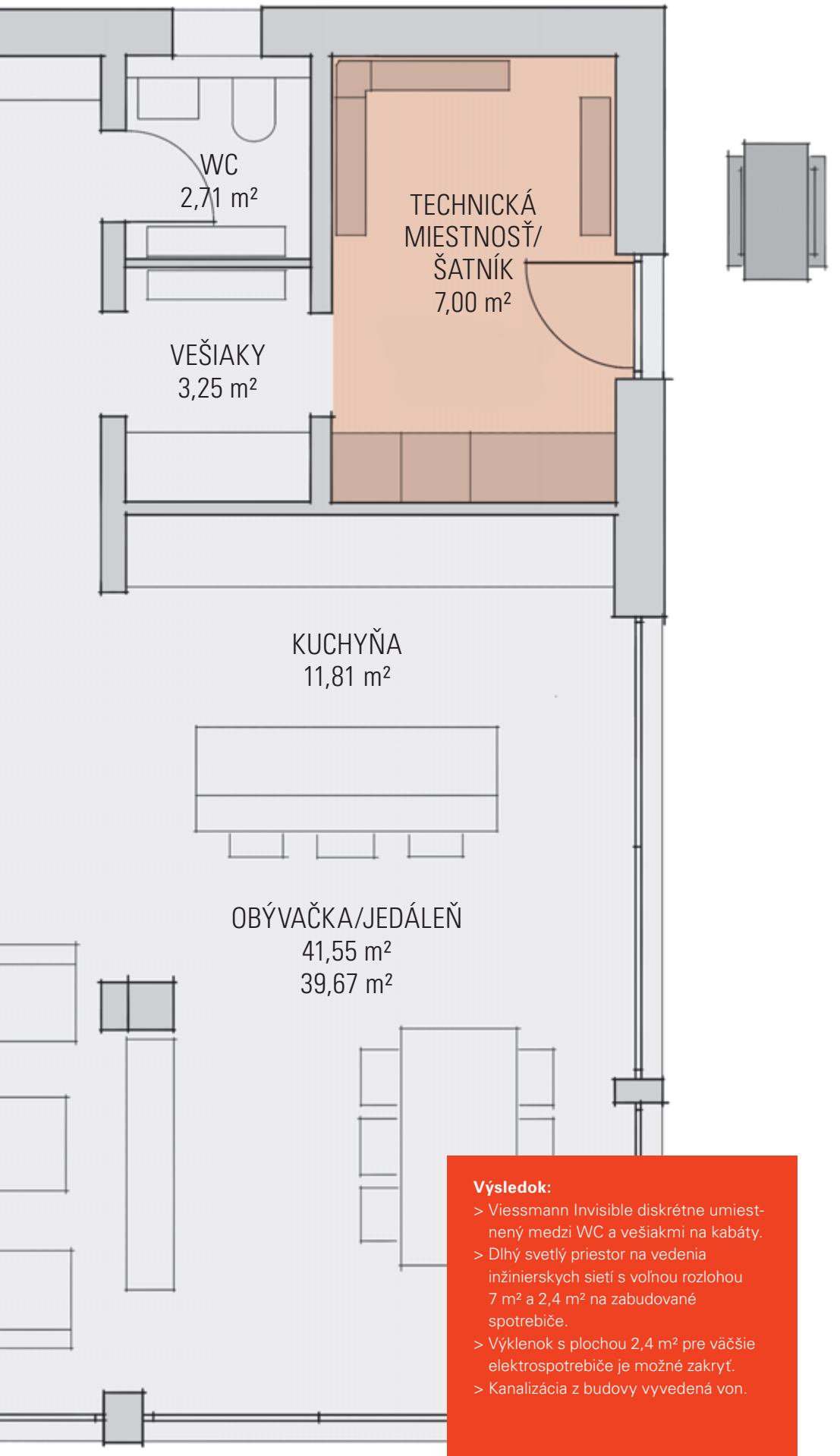


# Dva v jednom

## Priestor pre senzačnú a funkčnú technickú miestnosť

Väčšia voľnosť pohybu, prirodzené svetlo a dodatočný priestor pre technickú miestnosť v porovnaní s tradičnými technickými miestnosťami a práčovňami so samostatne stojacimi spotrebičmi a rozvodmi. Využitie pôdorysu so zariadením Viessmann Invisible predstavuje zásadné plus z konštrukčného hľadiska a aj z hľadiska pohodlia bývania. Mimochodom, platí to aj pre vyššie poschodia: kúpeľňa je nad práčovňou, stúpačky sú kratšie a hluk v odtokových potrubiach nie je rušivý. Prečo si teda nedopriať napríklad luxusnú kúpeľňu so saunou, sprchou a vaňu?

**Výsledok:**

> Viessmann Invisible diskrétne umiestnený medzi WC a vešiakmi na kabáty.
> Dlhý svetlý priestor na vedenia inžinierskych sietí s voľnou rozlohou 7 m² a 2,4 m² na zabudované spotrebiče.
> Výklenok s plochou 2,4 m² pre väčšie elektrospotrebiče je možné zakryť.
> Kanalizácia z budovy vyvedená von.

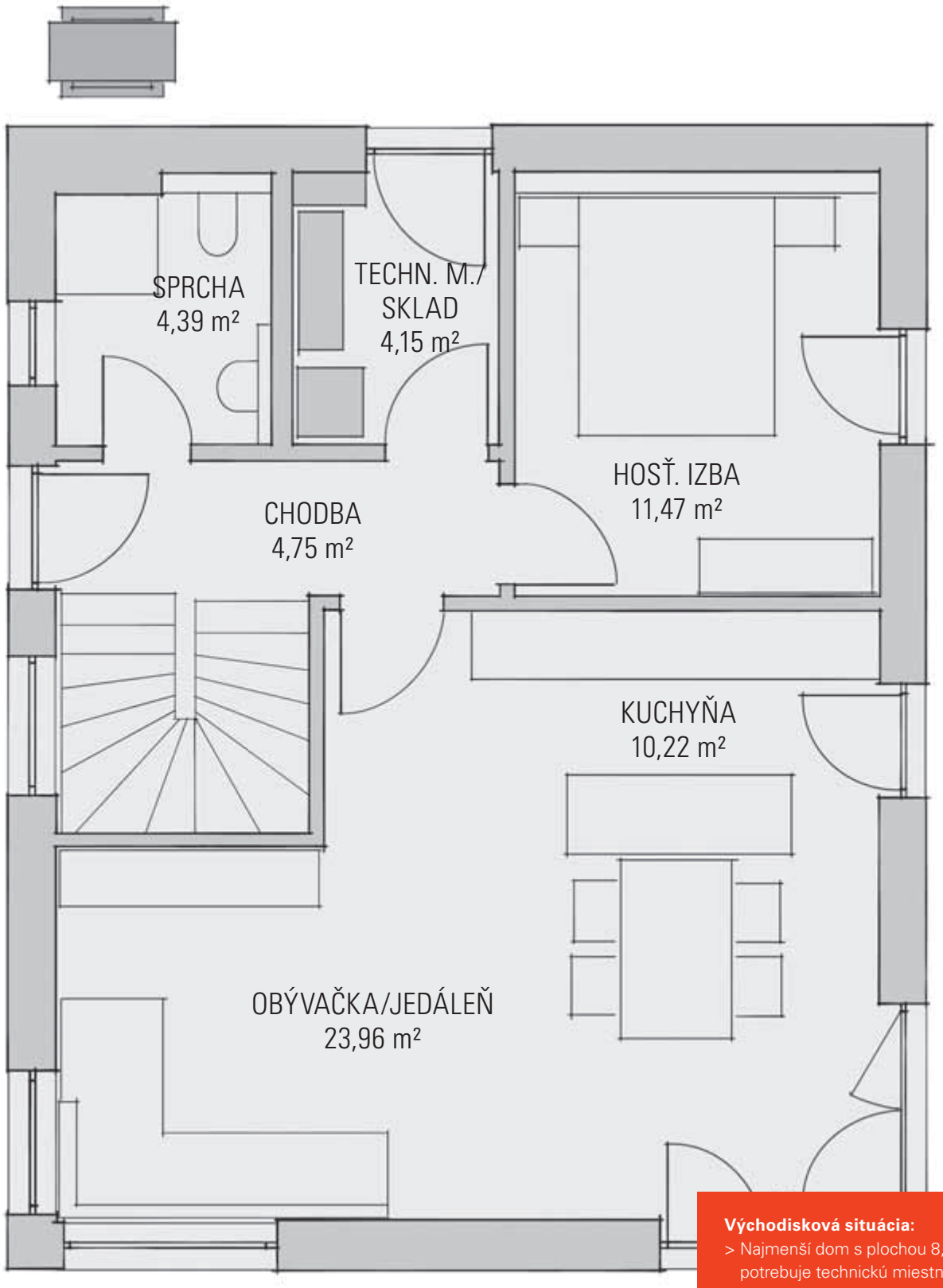


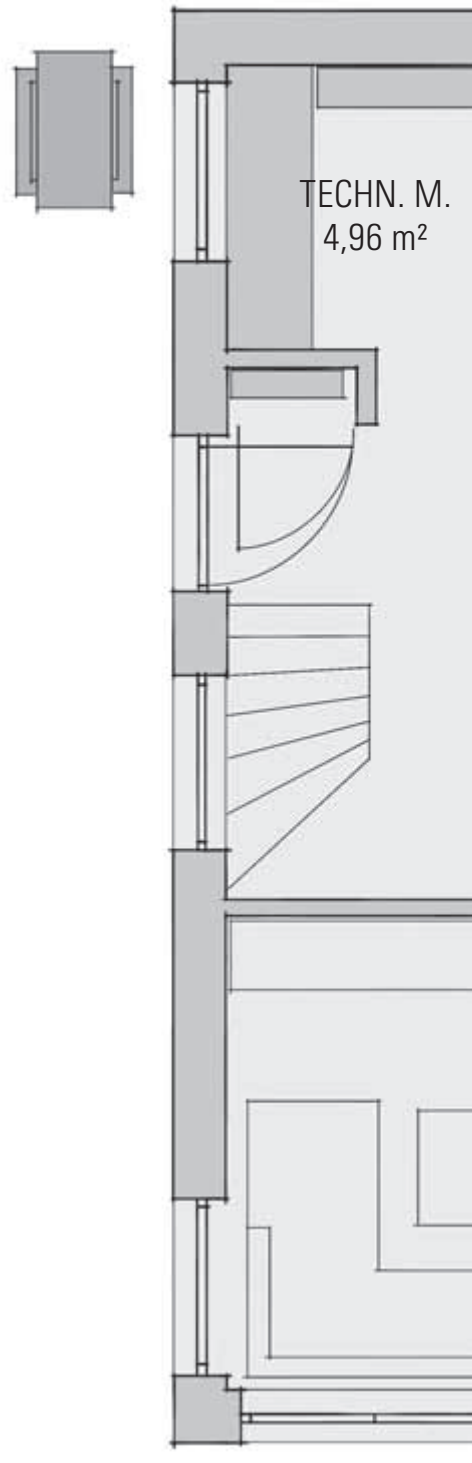


**Východisková situácia:**

> Najmenší dom s plochou 8,1 x 10,1 m² potrebuje technickú miestnosť na prízemí.

> Riešenie by pritom malo priniesť dodatočný priestor, napr. pre domácu kanceláriu alebo zväčšenú obývačku/jedáleň.

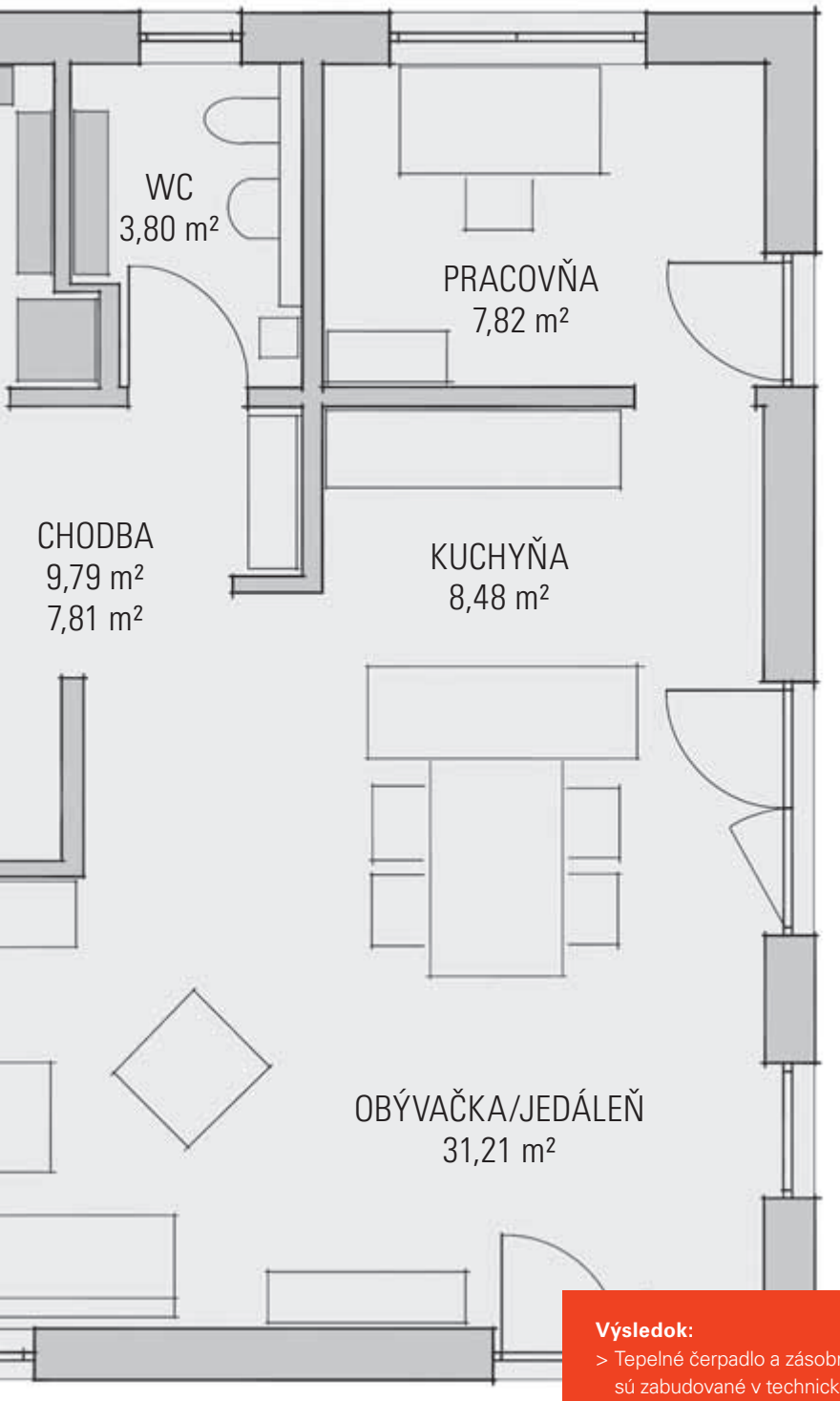


# Také malé, ako sa dá

**Výsledok:**
> Tepelné čerpadlo a zásobník teplej vody sú zabudované v technickej miestnosti, aby sa šetril priestor: vetrací modul bude na toalete pre hostí.
> Uvedené zmeny uvoľnili v technickej miestnosti priestor na jednotku 150 x 60 cm so zabudovanými spotrebičmi a práčku/sušičku.
> Uvoľnenie priestoru za kuchyňou alebo vedľa schodov.
> Batériový systém na poschodí.

## Pravdepodobne najkompaktnejšia technická miestnosť s energetickým a klimatickým riešením

Technická miestnosť s rozlohou iba 6,2 m² – a napriek tomu vystačí na dlhý rad spotrebičov aj práčku a sušičku? Je to možné vďaka flexibilnému Viessmann Invisible systému, ktorý zapadne najmä do priestorov s malým pôdorysom. Či je schovaný vo výklenkoch alebo rovnobežne usporiadaný v oddelených miestnostiach, moduly sú ľahko a jednoducho zabudovateľné aj do najmenších priestorov, vďaka čomu otvárajú priestor na tvorivosť. Keďže je možné pozične zameniť vetrací modul a zásobník na teplú vodu, usporiadanie krokiev strechy nespôsobuje žiadne problémy.

# Manufacture Line

## Osobitý ako váš dizajn: Vyberte si povrchovú úpravu

Čo sa týka dizajnu vonkajších plôch, máte pred sebou neobmedzené množstvo možností. Kým základná produktová rada Basic Line je vybavená vysokokvalitným povrchom Vitopearlwhite, produkty Manufacture Line sú dostupné s povrchovou úpravou podľa želania. Na mieste je možné dodatočne osadiť povrchový materiál od externých dodávateľov a tak vyhovieť preferenciám a štýlu zákazníkov.
Drevo, kuchynské materiály alebo zrkadlá: Máte úplne voľnú ruku pri návrhoch povrchového materiálu a nemusíte sa obávať o ich bezpečnú montáž zaručenú stabilným podkladom. Upozorňujeme, že produktový rad Manufacture Line je navrhovaný na hrúbku materiálu 16 mm na maximálnu hmotnosť 15 kg. Sú možné aj iné hrúbky materiálu.

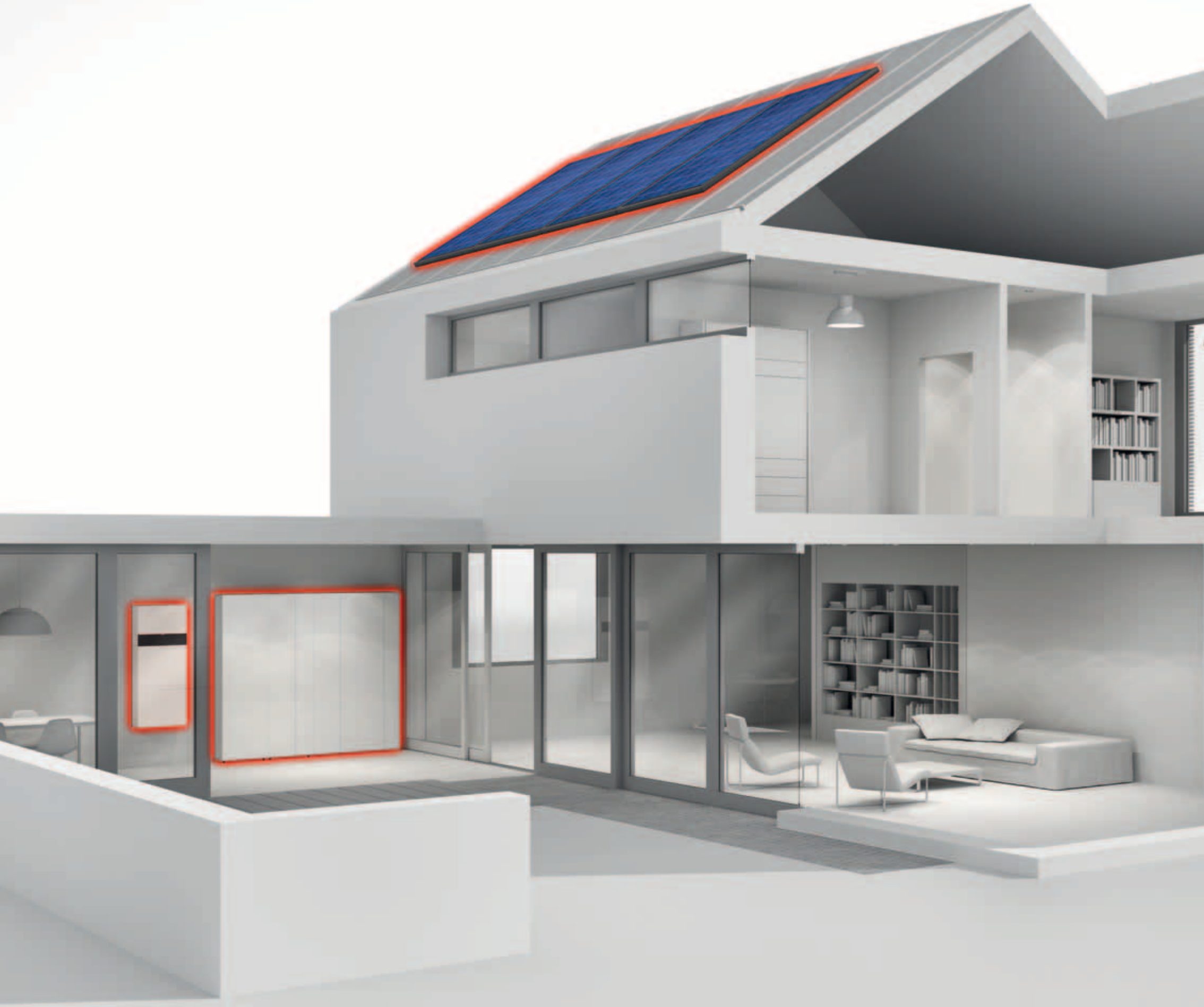

# Nezávislosť vďaka konštrukcii

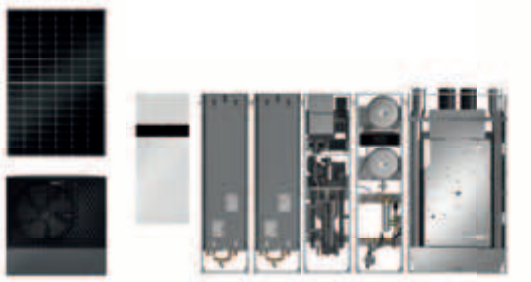

## Formujte budúcnosť vďaka zabudovaným technológiám od spoločnosti Viessmann

S energetickým a klimatickým riešením Viessmann Invisible požívate výhody stáleho systémového konceptu: V našich projektoch a dizajne sa môžete spoľahnúť na dokonale zladené technológie, ktoré sú súčasťou série zabudovaných riešení. Kvalita a efektívnosť idú ruka v ruke s najvyššími štandardmi projektovania a flexibility. Aby ste v úlohe architekta koncepčne stvárnili voľný priestor.

Viessmann, s.r.o.
Ivanská cesta 30/A
821 04 Bratislava
telefón: (02) 32 23 01 00
www.viessmann.sk

9444 445 SK 01/2023

Obsah je chránený autorskými právami.
Kopírovanie a akékoľvek iné využívanie
len s predchádzajúcim súhlasom.
Technické zmeny vyhradené.